water.ru

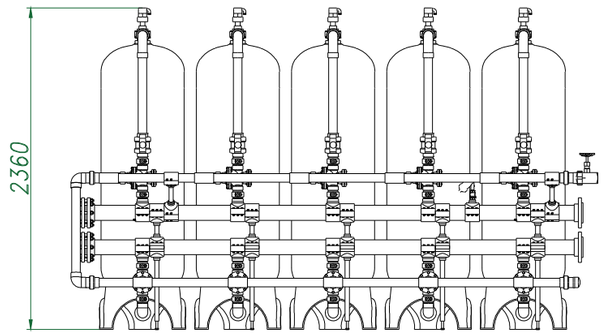

Вид спереди

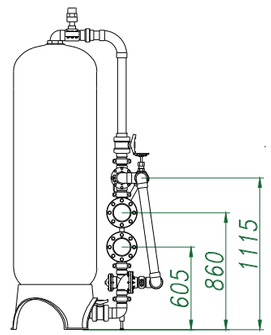

Вид слева

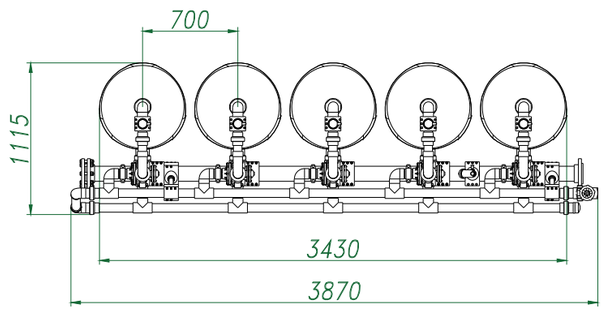

Вид сверху

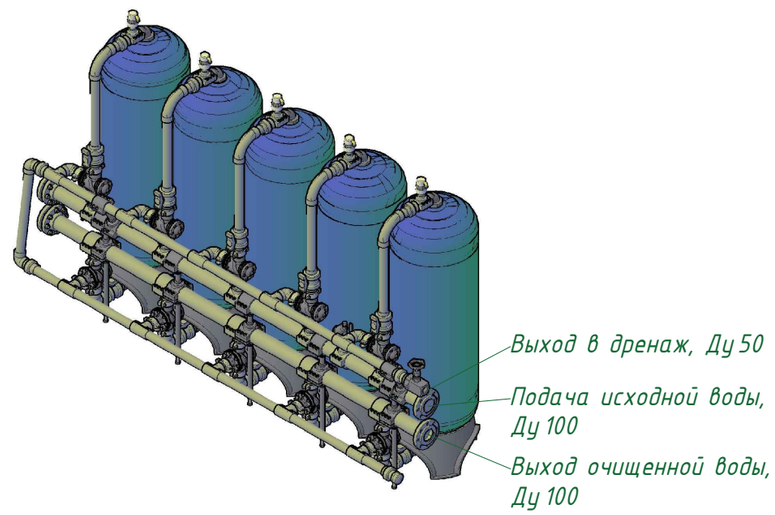

Изометрия

Примечание:

1. Конфигурация, привязки трубопроводов и габаритные размеры установки не являются окончательными и могут быть изменены с учетом пожеланий заказчика и в процессе сборки.
2. Направление открытых концов трубопроводов входа и выхода системы может быть изменено в соответствии с пожеланиями заказчика, в том числе во время монтажа (благодаря разборным соединениям).

Изм.	Кол. уч.	Лист	№ док.	Подп.	Дата			
Разраб.						Установка фильтрационная (12х5)	Стадия	Лист 1 / Листов 1
Пров.								
						Виды, изометрия	ООО "Руссфильтр"	

Инв. № подл. | Подп. и дата | Взам. инв. №

Копировал

Формат А3